Mobilkrane // Bremsen de

Mobile Cranes // Brakes en

Grues mobiles // Freins fr

NB PARTS®
Brake Components

NB PARTS®
Brake Components

Inhalt de	Content en	Contenu fr

03 Trommelbremsbeläge	Drum brake lining	Garnitures de frein à tambour
04 Bremsbacken	Brake shoes	Mâchoires de frein
06 Bremstrommeln	Brake drums	Tambours de frein
07 Scheibenbremsbeläge	Disc brake pads	Plaquettes de frein à disque
08 Spreizvorrichtungen	Expander units	Dispositifs d'écartement

Druckfehler, Irrtümer und Änderungen vorbehalten. Veröffentlichung: 07/2017
NB PARTS GmbH übernehmen keine Gewähr von Fehlern in der Produktbeschreibung oder Zuordnung von Teilen. Dieser Katalog ist in Zusammenarbeit mit unseren Herstellern und Lieferanten erarbeitet worden. Die optische Darstellung von Artikeln dient lediglich zum besseren Verständnis und ist nicht verbindlich. Bei den aufgeführten Artikeln handelt es sich nicht um Originalteile, jedoch um Markenartikel in Erstausrüsterqualität. Die Original Ersatzteil-Nummern in diesem Katalog dienen ausschließlich zu Vergleichszwecken.
Lieferung auf Grundlage der AGBs, Stand 01.01.2008. Alle Rechte vorbehalten. © 2017 NB PARTS GmbH

Misprint, errors and subject to change without notice excepted. Edition: 07/2017
NB PARTS GmbH do not grant full accuracy in product description and arrangement of the information. This catalogue was compiled in collaboration with our manufacturers and suppliers. The visual presentation of articles offers a better understanding and does not warrant liability. The listed parts are not identical to original parts, nevertheless we provide trademark products in first party quality. The original spare part-numbers (OEM) in this catalogue serve only to comparing purposes.
Terms of delivery by GSC, dated 01.01.2008. All rights reserved. © 2011 NB PARTS GmbH

Coquilles, erreurs und modifications sous réserve. Edition : 07/2017
NB PARTS GmbH ne peut pas garantir que les informations contenues soient exemptes d'erreurs et parfaitement précises. Ce catalogue a été réalisé en collaboration avec nos fabricants et nos fournisseurs. La représentation optique d'articles sert uniquement au mieux comprendre et ne peut pas garantir toute responsabilité. Les articles sur nos pages ne sont pas identique avec pièces de rechange originales, cependant toutes les articles de marque a la qualité constructeur premier. Les numéros des produits originaux (OEM) sur le catalogue servent exclusivement aux buts de comparaison.
Conditions de livraison à mentions legales, date 01.01.2008. Tous droits réservés. © 2017 NB PARTS GmbH

fr **Garniture de frein à tambour** | en **Drum brake linings** | de **Trommelbremsbeläge**

Best.Nr. Order no. N° de Réf.	Artikel	Article	Article	Normal Regular Normale	Übermaß Oversize Surdimen.	Trommeldurchmesser Ø Drum diameter Ø Diamètre de tambour Ø	Preis in €* Price in € Prix en €	keine Originalteile non original parts non pièces d'origine
C01024	Bremsbelag Bremsengröße 410 x 150 9 Loch	Brake lining brake size 410 x 150 9 holes	Garniture de frein dimension de frein 410 x 150 9 trous	x		410,5 mm		
C01025					+1	413,5 mm		
A40045	Nieten 8x22 (100 Stk.)	Rivets 8x22 (100 pcs)	Rivets 8x22 (100 pcs)					
C01000	Bremsbelag Bremsengröße 410 x 180 alte Version 8 Loch	Brake lining brake size 410 x 180 old version 8 holes	Garniture de frein dimension de frein 410 x 180 ancienne version 8 trous	x		410,0 mm		
C01001					+1	412,5 mm		
C01002					+2	414,5 mm		
A40034	Nieten 10x18 (100 Stk.)	Rivets 10x18 (100 pcs)	Rivets 10x18 (100 pcs)					
C01003	Bremsbelag Bremsengröße 410 x 180 neue Version 10 Loch	Brake lining brake size 410 x 180 new version 10 holes	Garniture de frein dimension de frein 410 x 180 nouveau version 10 trous	x		410,0 mm		
C01004					+1	412,5 mm		
C01005					+2	414,5 mm		
A40034	Nieten 10x18 (100 Stk.)	Rivets 10x18 (100 pcs)	Rivets 10x18 (100 pcs)					
C01006	Bremsbelag Bremsengröße 500 x 120 alte Version 8 Loch	Brake lining brake size 500 x 120 old version 8 holes	Garniture de frein dimension de frein 500 x 120 ancienne version 8 trous	x		500,0 mm		
C01007					+1	502,5 mm		
C01008					+2	504,5 mm		
A40034	Nieten 10x18 (100 Stk.)	Rivets 10x18 (100 pcs)	Rivets 10x18 (100 pcs)					
C01009	Bremsbelag Bremsengröße 500 x 120 neue Version 10 Loch	Brake lining brake size 500 x 120 new version 10 holes	Garniture de frein dimension de frein 500 x 120 nouveau version 10 trous	x		500,0 mm		
C01010					+1	502,5 mm		
C01011					+2	504,5 mm		
A40034	Nieten 10x18 (100 Stk.)	Rivets 10x18 (100 pcs)	Rivets 10x18 (100 pcs)					
C01012	Bremsbelag Bremsengröße 500 x 160 alte Version 8 Loch	Brake lining brake size 500 x 160 old version 8 holes	Garniture de frein dimension de frein 500 x 160 ancienne version 8 trous	x		500,0 mm		
C01013					+1	502,5 mm		
C01014					+2	504,5 mm		
A40034	Nieten 10x18 (100 Stk.)	Rivets 10x18 (100 pcs)	Rivets 10x18 (100 pcs)					

* €) Preis auf Anfrage // Please request the price // Demandez le prix

Bei den angegebenen Ersatzteilen handelt es sich nicht um Originalteile. Original Ersatzteil-Nummern dienen ausschließlich zu Vergleichszwecken. Alle Preise zuzüglich MwSt. // The listed parts are not identical to original replacement parts. The original part-numbers (OEM) in this catalogue serve only to comparing purposes. All prices are exclusive VAT. // Les articles sur nos pages ne sont pas identique avec pièces de rechange originales. Les numéros des produits originaux (OEM) sur le catalogue servent exclusivement aux buts de comparaison. Tous les prix hors TVA.

NB PARTS®
Brake Components

Trommelbremsbeläge de | Drum brake linings en | Garniture de frein à tambour fr

keine Originalteile non original parts non pièces d'origine	Best.Nr. Order no. N° de Réf.	Artikel	Article	Article	Normal Regular Normale	Übermaß Oversize Surdimen.	Trommeldurchmesser Ø Drum diameter Ø Diamètre de tambour Ø	Preis in € * Price in € Prix en €
	C01015	Bremsbelag Bremsengröße 500 x 160 neue Version 10 Loch	Brake lining brake size 500 x 160 new version 10 holes	Garniture de frein dimension de frein 500 x 160 nouveau version 10 trous	x		500,0 mm	
	C01016					+1	502,5 mm	
	C01017					+2	504,5 mm	
	A40045	Nieten 8x22 (100 Stk.)	Rivets 8x22 (100 pcs)	Rivets 8x22 (100 pcs)				
	C01018	Bremsbelag Bremsengröße 500 x 180 alte Version 8 Loch	Brake lining brake size 500 x 180 old version 8 holes	Garniture de frein dimension de frein 500 x 180 ancienne version 8 trous	x		500,0 mm	
	C01019					+1	502,5 mm	
	C01020					+2	504,5 mm	
	A40034	Nieten 10x18 (100 Stk.)	Rivets 10x18 (100 pcs)	Rivets 10x18 (100 pcs)				
	C01021	Bremsbelag Bremsengröße 500 x 180 neue Version 14 Loch	Brake lining brake size 500 x 180 new version 14 holes	Garniture de frein dimension de frein 500 x 180 nouveau version 14 trous	x		500,0 mm	
	C01022					+1	502,5 mm	
	C01023					+2	504,5 mm	
	A40045	Nieten 8x22 (100 Stk.)	Rivets 8x22 (100 pcs)	Rivets 8x22 (100 pcs)				

Bremsbacken de | Brake shoes en | Mâchoires de frein fr

keine Originalteile non original parts non pièces d'origine	Best.Nr. Order no. N° de Réf.	Artikel	Article	Article	mit/ohne Belag with/without lining avec/sans garniture		Bremssystem Brake system Systeme frein	Trommel-Ø Drum Ø Ø Tambour	Preis in € Price in € Prix en €
	C01033	Bremsbacke Bremsengröße 410 x 180	Brake shoe brake size 410 x 180	Mâchoire de frein dimension de frein 410 x 180		x	Simplex/Knott	410,0 mm	
	C01034				x		Simplex/Perrot		
	C01122	1 Zugfeder (2 Stk. benötigt)	1 pull spring (2pcs required)	1 ressort traction (2pcs nécessaire)					
	C01123	1 Federbügel (2 Stk. benötigt)	1 U-bolts (2pcs required)	1 bride de ressort (2pcs nécessaire)					
	C01041	Bremsbacke Bremsengröße 410 x 180	Brake shoe brake size 410 x 180	Mâchoire de frein dimension de frein 410 x 180		x	Duplex/Knott	410,0 mm	
	C01042				x				
	C01122	1 Zugfeder (2 Stk. benötigt)	1 pull spring (2pcs required)	1 ressort traction (2pcs nécessaire)					
	C01127	1 Druckfeder (2 Stk. benötigt)	1 pressure spring (2pcs required)	1 ressort de compression (2pcs nécessaire)					

* €) Preis auf Anfrage // Please request the price // Demandez le prix

Bei den angegebenen Ersatzteilen handelt es sich nicht um Originalteile. Original Ersatzteil-Nummern dienen ausschließlich zu Vergleichszwecken. Alle Preise zuzüglich MwSt. // The listed parts are not identical to original replacement parts. The original part-numbers (OEM) in this catalogue serve only to comparing purposes. All prices are exclusive VAT. // Les articles sur nos pages ne sont pas identique avec pièces de rechange originales. Les numéros des produits originaux (OEM) sur le catalogue servent exclusivement aux buts de comparaison. Tous les prix hors TVA.

fr **Mâchoires de frein** | en **Brake shoes** | de **Bremsbacken**

Best.Nr. Order no. N° de Réf.	Artikel	Article	Article	mit/ohne Belag with/without lining avec/sans garniture	Bremssystem Brake system Systeme frein	Trommel-Ø Drum Ø Ø Tambour	Preis in €* Price in € Prix en €	keine Originalteile non original parts non pièces d'origine
C01045 C01046	Bremsbacke Bremsengröße 410 x 180	Brake shoe brake size 410 x 180	Mâchoire de frein dimension de frein 410 x 180		Duplex / Perrot	410,0 mm		
C01122	1 Zugfeder (2 Stk. benötigt)	1 pull spring (2pcs required)	1 ressort traction (2pcs nécessaire)					
C01127	1 Druckfeder (2 Stk. benötigt)	1 pressure spring (2pcs required)	1 ressort de compression (2pcs nécessaire)					
C01049 C01050	Bremsbacke Bremsengröße 500 x 120	Brake shoe brake size 410 x 180	Mâchoire de frein dimension de frein 410 x 180		Simplex/Knott Simplex/Perrot	500,0 mm		
C01129	1 Zugfeder (2 Stk. benötigt)	1 pull spring (2pcs required)	1 ressort traction (2pcs nécessaire)					
C01057 C01058	Bremsbacke Bremsengröße 500 x 160	Brake shoe brake size 410 x 180	Mâchoire de frein dimension de frein 410 x 180		Simplex/Knott Simplex/Perrot	500,0 mm		
C01129	1 Zugfeder (2 Stk. benötigt)	1 pull spring (2pcs required)	1 ressort traction (2pcs nécessaire)					
C01065 C01066	Bremsbacke Bremsengröße 500 x 180	Brake shoe brake size 410 x 180	Mâchoire de frein dimension de frein 410 x 180		Duplex/Knott	500,0 mm		
C01131	1 Zugfeder (2 Stk. benötigt)	1 pull spring (2pcs required)	1 ressort traction (2pcs nécessaire)					
C01132	1 Druckfeder (2 Stk. benötigt)	1 pressure spring (2pcs required)	1 ressort de compression (2pcs nécessaire)					
C01069 C01070	Bremsbacke Bremsengröße 500 x 180	Brake shoe brake size 410 x 180	Mâchoire de frein dimension de frein 410 x 180		Duplex/Perrot	500,0 mm		
C01131	1 Zugfeder (2 Stk. benötigt)	1 pull spring (2pcs required)	1 ressort traction (2pcs nécessaire)					
C01132	1 Druckfeder (2 Stk. benötigt)	1 pressure spring (2pcs required)	1 ressort de compression (2pcs nécessaire)					

* €) Preis auf Anfrage // Please request the price // Demandez le prix

Bei den angegebenen Ersatzteilen handelt es sich nicht um Originalteile. Original Ersatzteil-Nummern dienen ausschließlich zu Vergleichszwecken. Alle Preise zuzüglich MwSt. // The listed parts are not identical to original replacement parts. The original part-numbers (OEM) in this catalogue serve only to comparing purposes. All prices are exclusive VAT. // Les articles sur nos pages ne sont pas identique avec pièces de rechange originales. Les numéros des produits originaux (OEM) sur le catalogue servent exclusivement aux buts de comparaison. Tous les prix hors TVA.

Bremstrommeln de | **Brake drums** en | **Tambours de frein** fr

keine Originalteile non original parts non pièces d'origine	Best.Nr. Order no. N° de Réf.	Artikel	Article	Article	OEM Nr. OEM no. N° OEM	A	B	C	D	E	FxG	Preis in €* Price in € Prix en €
	C01073	Bremstrommel Bremsengröße 410 x 180	Brake drum brake size 410 x 180	Tambour de frein dimension de frein 410 x 180	8130101 8130103	410	186	240,5	300	335	10x23	
	C01074				8125403 881494 99743000	410	191	269	300	335	10x23	
	C01075	Bremstrommel Bremsengröße 420 x 180	Brake drum brake size 420 x 180	Tambour de frein dimension de frein 420 x 180	8404970 0356025	420	177	238	298	335	10x23	
	C01076	Bremstrommel Bremsengröße 500 x 120	Brake drum brake size 500 x 120	Tambour de frein dimension de frein 500 x 120	8128981	500	145	230	300	335	10x23	
	C01078				8112561	500	165	249	300	335	10x23	
	C01079				8150111E 76174173 881494	500	165	267	300	335	10x23 2x20	
	C01080				8148661 8145241	500	182	223	385	425	12x23	
	C01081				8119801	500	180	210	385	425	12x23	
	C01082				4710870	500	183	241	370	425	12x23	
	C01083	Bremstrommel Bremsengröße 500 x 160	Brake drum brake size 500 x 160	Tambour de frein dimension de frein 500 x 160	8134571	500	164	192	295	335	10x23	
	C01078				8112561	500	165	249	300	335	10x23	
	C01081				8119801	500	180	210	385	425	12x23	
	C01082				4710870	500	183	241	370	425	12x23	
	C01084				4710981	500	189	243	295	335	10x23	
	C01085	Bremstrommel Bremsengröße 500 x 180	Brake drum brake size 500 x 180	Tambour de frein dimension de frein 500 x 180	8145241	500	193	241,5	385	425	12x23	
	C01082				4710870 4462422157F	500	183	241	370	425	12x23	
	C01086				8119591	500	185	230	385	335	12x23	
	C01088				4462422158F	500	185	250	370	425	12x23	
	C01089				8129781	500	185	263	300	335	10x23	
	C01084				4710981	500	189	243	295	335	10x23	
	C01091				7136501	500	189	246,5	300	335	10x23	
	C01085				8144551	500	193	241,5	385	425	12x23	

* €) Preis auf Anfrage // Please request the price // Demandez le prix

Bei den angegebenen Ersatzteilen handelt es sich nicht um Originalteile. Original Ersatzteil-Nummern dienen ausschließlich zu Vergleichszwecken. Alle Preise zuzüglich MwSt. // The listed parts are not identical to original replacement parts. The original part-numbers (OEM) in this catalogue serve only to comparing purposes. All prices are exclusive VAT. // Les articles sur nos pages ne sont pas identique avec pièces de rechange originales. Les numéros des produits originaux (OEM) sur le catalogue servent exclusivement aux buts de comparaison. Tous les prix hors TVA.

fr Tambours de frein | en Brake drums | de Bremstrommeln

Best.Nr. Order no. N° de Réf.	Artikel	Article	Article	Bremsengröße Brake size Dimension de frein	Preis in €* Price in € Prix en €	keine Originalteile non original parts non pièces d'origine

Innendurchmesser	A	Inside diameter	Diamètre intérieur
Bremsbahnbreite	B	Brake surface	Surface de frein
Gesamthöhe	C	Total height	Hauteur totale
Nabenbohrung	D	Hub fit	Alésage de moyeu
Lochkreis	E	Bolt hole circle	Diamètre de circle de trou
Lochzahl	F	Number of holes	Nombre de trous
Lochdurchmesser	G	Hole diameter	Diamètre de trou

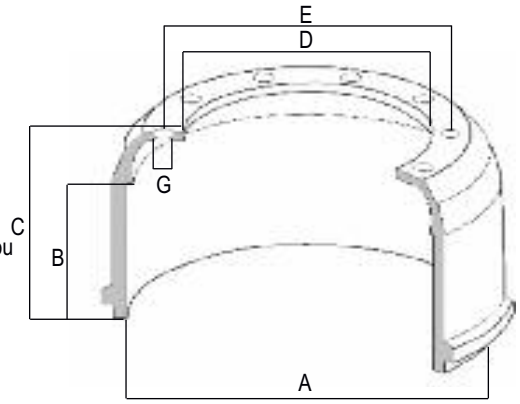

fr Plaquettes de frein à disque | en Disc brake pads | de Scheibenbremsbeläge

Best.Nr. Order no. N° de Réf.	Artikel	Article	Article	Fahrzeugtyp Vehicle type Type de véhicule	Vergleichsnr. Cross-Reference Réf.-Constructeur	Preis in €* Price in € Prix en €	keine Originalteile non original parts non pièces d'origine
C01149	Scheibenbrems-belagsatz (4 Stk.) mit Verschleiß-anzeigen	Disc brake pad set (4 pcs) with wear indicators	Jeu de plaquettes de frein (4 pièces) avec témoins d'usure	Liebherr LTM 1055-1070	9640 285 08		
C01150	Bremsscheibe auf Anfrage	Brake disc on request	Disque de frein à la demande				

* €) Preis auf Anfrage // Please request the price // Demandez le prix

Bei den angegebenen Ersatzteilen handelt es sich nicht um Originalteile. Original Ersatzteil-Nummern dienen ausschließlich zu Vergleichszwecken. Alle Preise zuzüglich MwSt. // The listed parts are not identical to original replacement parts. The original part-numbers (OEM) in this catalogue serve only to comparing purposes. All prices are exclusive VAT. // Les articles sur nos pages ne sont pas identique avec pièces de rechange originales. Les numéros des produits originaux (OEM) sur le catalogue servent exclusivement aux buts de comparaison. Tous les prix hors TVA.

Spreizvorrichtungen de | Expander units en | Dispositifs d'écartement fr

keine Originalteile non original parts non pièces d'origine	Best.Nr. Order no. N° de Réf.	Artikel	Article	Article	Bremsengröße Brake size Dimension de frein	Preis in € * Price in € Prix en €
Simplex Knott	C01094	Spreizvorrichtung Simplex Knott 1 Stk. pro Rad	Expander unit Simplex Knott 1 pc per wheel	Unité de coin d'écartement Simplex Knott 1 pièce par roue	410 x 180 500 x 120 500 x 160	

Ersatzteile Spreizvorrichtung de | Spare parts expander units en | Pièces détachées d'écartement fr

keine Originalteile non original parts non pièces d'origine	Best.Nr. Order no. N° de Réf.	Artikel	Article	Article	Anzahl je Spreizvorr. Qty per expander unit Qté par l'unité de coin	Preis in € * Price in € Prix en €
Simplex Knott	C01097	(1) Sechskantschraube	(1) Hexagon screw	(1) Vis à tête hexagonale	2	
	C01098	(2) Faltenbalg	(2) Bellow seal	(2) Soufflet (joint)	2	
	C01099	(3) Buchse	(3) Plunger	(3) Piston	2	
	C01100	(4) Nachstellung kpl. (inkl. Faltenbalg)	(4) Adjustment cpl. (incl. bellow)	(4) Rattrapeur cpl. (avec soufflet)	2	
	C01101	(5) Spreizkeil kpl.	(5) Actuation wedge cpl.	(5) Coin d'écartement cpl.	1	

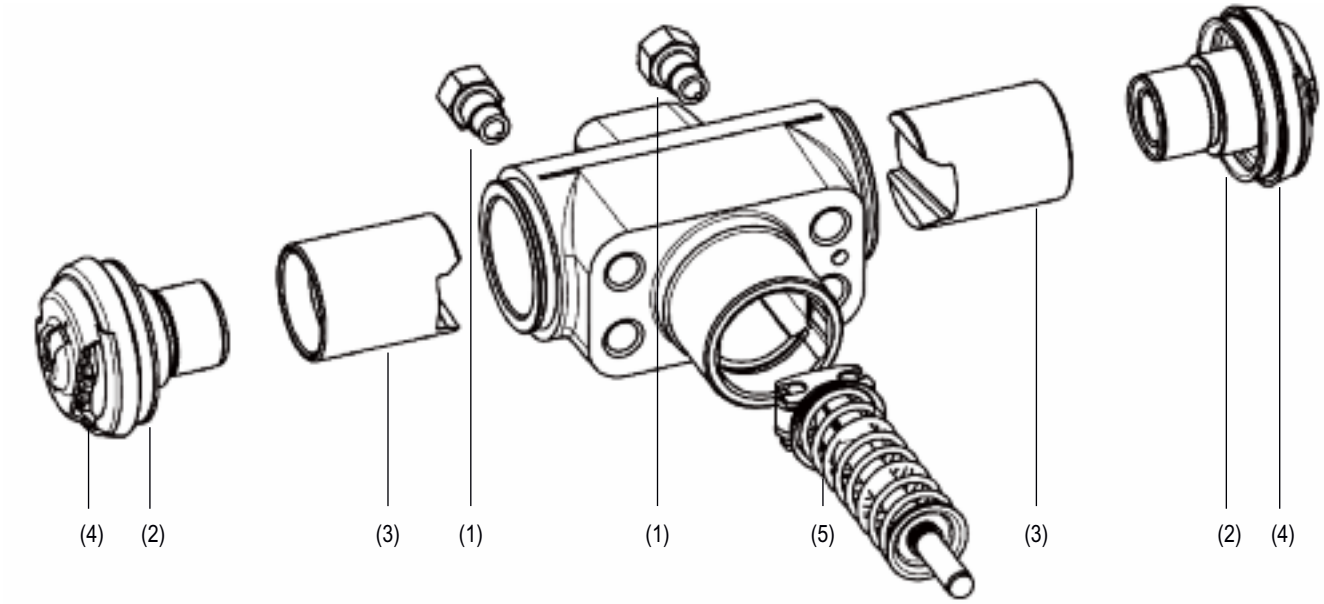

* €) Preis auf Anfrage // Please request the price // Demandez le prix

Bei den angegebenen Ersatzteilen handelt es sich nicht um Originalteile. Original Ersatzteil-Nummern dienen ausschließlich zu Vergleichszwecken. Alle Preise zuzüglich MwSt. // The listed parts are not identical to original replacement parts. The original part-numbers (OEM) in this catalogue serve only to comparing purposes. All prices are exclusive VAT. // Les articles sur nos pages ne sont pas identique avec pièces de rechange originales. Les numéros des produits originaux (OEM) sur le catalogue servent exclusivement aux buts de comparaison. Tous les prix hors TVA.

fr Dispositifs d'écartement | en Expander units | de Spreizvorrichtungen

Best.Nr. Order no. N° de Réf.	Artikel	Article	Article	Bremsengröße Brake size Dimension de frein	Preis in €* Price in € Prix en €	keine Originalteile non original parts non pièces d'origine
C01102	Spreizvorrichtung Simplex Perrot 1 Stk. pro Rad	Expander unit Simplex Perrot 1 pc per wheel	Unité de coin d'écartement Simplex Perrot 1 pièce par roue	410 x 180 500 x 120 500 x 160		Simplex Perrot

fr Pièces détachées d'écartement | en Spare parts expander units | de Ersatzteile Spreizvorrichtung

Best.Nr. Order no. N° de Réf.	Artikel	Article	Article	Anzahl je Spreizvorr. Qty per expander unit Qté par l'unité de coin	Preis in €* Price in € Prix en €	keine Originalteile non original parts non pièces d'origine
						Simplex Perrot
C01139	(1) Sechskantschraube	(1) Hexagon screw	(1) Vis à tête hexagonale	2		
C01141	(2) Faltenbalg	(2) Bellow seal	(2) Soufflet (joint)	2		
C01142	(3) Buchse	(3) Plunger	(3) Piston	2		
C01140	(4) Nachstellung kpl. (inkl. Faltenbalg)	(4) Adjustment cpl. (incl. bellow)	(4) Rattrapeur cpl. (avec soufflet)	2		
C01143	(5) Spreizkeil kpl.	(5) Actuation wedge cpl.	(5) Coin d'écartement cpl.	1		

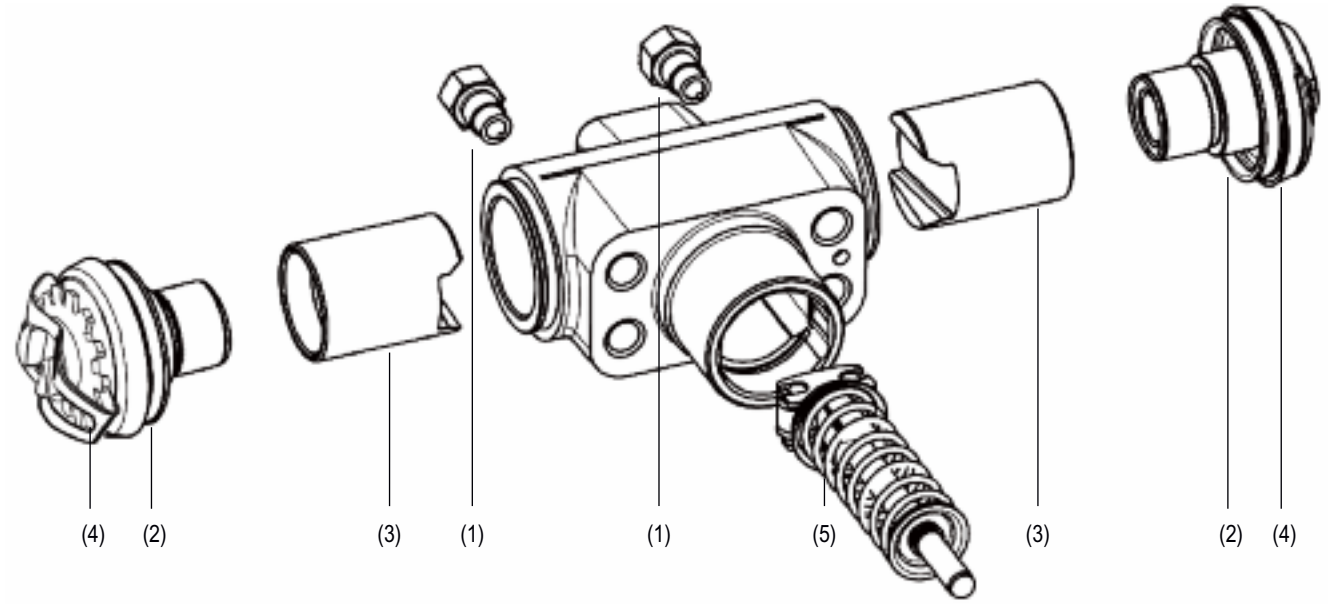

* €) Preis auf Anfrage // Please request the price // Demandez le prix

Bei den angegebenen Ersatzteilen handelt es sich nicht um Originalteile. Original Ersatzteil-Nummern dienen ausschließlich zu Vergleichszwecken. Alle Preise zuzüglich MwSt. // The listed parts are not identical to original replacement parts. The original part-numbers (OEM) in this catalogue serve only to comparing purposes. All prices are exclusive VAT. // Les articles sur nos pages ne sont pas identique avec pièces de rechange originales. Les numéros des produits originaux (OEM) sur le catalogue servent exclusivement aux buts de comparaison. Tous les prix hors TVA.

Spreizvorrichtungen de | Expander units en | Dispositifs d'écartement fr

keine Originalteile non original parts non pièces d'origine	Best.Nr. Order no. N° de Réf.	Artikel	Article	Article	Bremsengröße Brake size Dimension de frein	Preis in € * Price in € Prix en €
Duplex Knott	C01112	Spreizvorrichtung Simplex Knott 2 Stk. pro Rad	Expander unit Simplex Knott 2 pcs per wheel	Unité de coin d'écartement Simplex Knott 2 pièces par roue	500 x 180	

Ersatzteile Spreizvorrichtung de | Spare parts expander units en | Pièces détachées d'écartement fr

keine Originalteile non original parts non pièces d'origine	Best.Nr. Order no. N° de Réf.	Artikel	Article	Article	Anzahl je Spreizvorr. Qty per expander unit Qté par l'unité de coin	Preis in € * Price in € Prix en €
Duplex Knott	C01097	(1) Sechskantschraube kpl.	(1) Hexagon screw cpl.	(1) Vis à tête hexagonale cpl.	1	
	C01098	(2) Faltenbalg	(2) Bellow seal	(2) Soufflet (joint)	1	
	C01099	(3) Buchse	(3) Plunger	(3) Piston	1	
	C01100	(4) Nachstellung kpl. (inkl. Faltenbalg)	(4) Adjuster cpl. (incl. bellow)	(4) Rattrapeur cpl. (avec soufflet)	1	
	C01113	(5) Sechskantschraube M14	(5) Hexagon screw M14	(5) Vis à tête hexagonale M14	1	
	C01114	(6) Druckbolzen 28x40	(6) Bolt 28x40	(6) Goujon 28x40	1	
	C01115	(7) Buchse	(7) Plunger	(7) Piston	1	
	C01101	(8) Spreizkeil kpl.	(8) Actuation wedge cpl.	(8) Coin d'écartement cpl.	1	

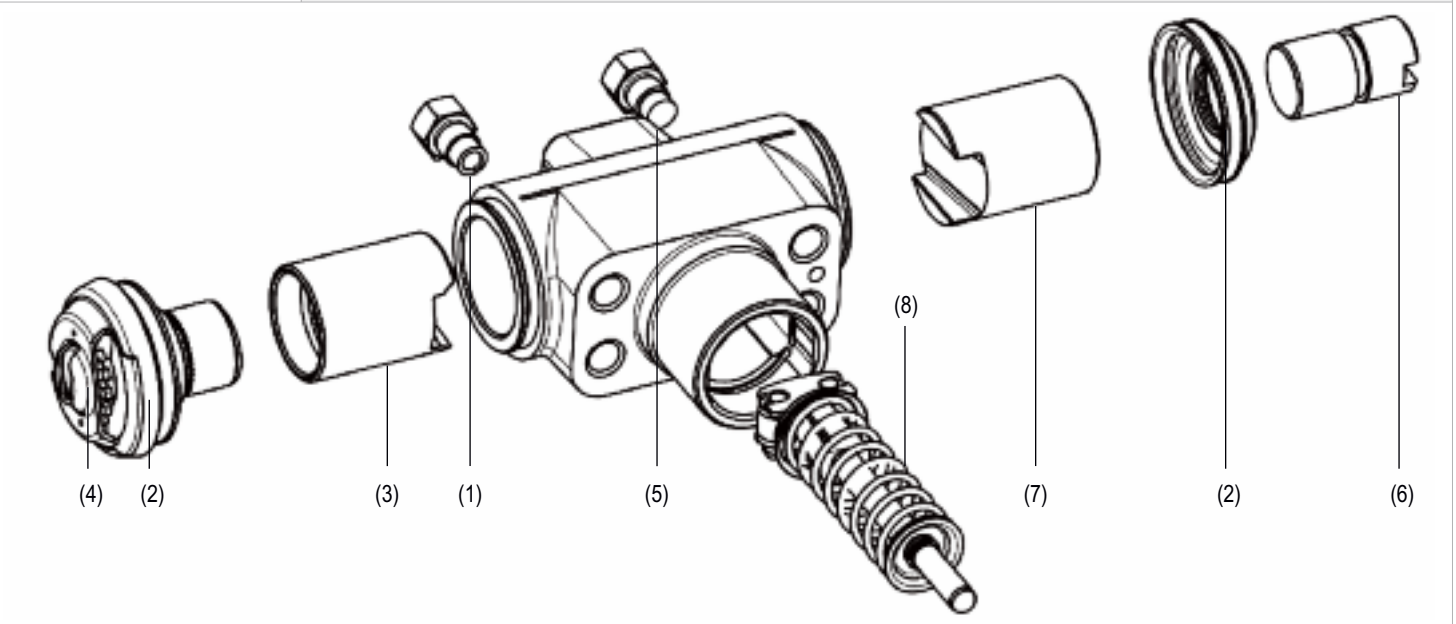

* €) Preis auf Anfrage // Please request the price // Demandez le prix

Bei den angegebenen Ersatzteilen handelt es sich nicht um Originalteile. Original Ersatzteil-Nummern dienen ausschließlich zu Vergleichszwecken. Alle Preise zuzüglich MwSt. // The listed parts are not identical to original replacement parts. The original part-numbers (OEM) in this catalogue serve only to comparing purposes. All prices are exclusive VAT. // Les articles sur nos pages ne sont pas identique avec pièces de rechange originales. Les numéros des produits originaux (OEM) sur le catalogue servent exclusivement aux buts de comparaison. Tous les prix hors TVA.

fr Dispositifs d'écartement | en Expander units | de Spreizvorrichtungen

Best.Nr. Order no. N° de Réf.	Artikel	Article	Article	Bremsengröße Brake size Dimension de frein	Preis in €* Price in € Prix en €	keine Originalteile non original parts non pièces d'origine
C01116	Spreizvorrichtung Duplex Perrot 2 Stk. pro Rad	Expander unit Duplex Perrot 2 pcs per wheel	Unité de coin d'écartement Duplex Perrot 2 pièces par roue	500 x 180		Duplex Perrot

fr Pièces détachées d'écartement | en Spare parts expander units | de Ersatzteile Spreizvorrichtung

Best.Nr. Order no. N° de Réf.	Artikel	Article	Article	Anzahl je Spreizvorr. Qty per expander unit Qté par l'unité de coin	Preis in €* Price in € Prix en €	keine Originalteile non original parts non pièces d'origine
						Duplex Perrot
C01139	(1) Sechskantschraube kpl.	(1) Hexagon screw cpl.	(1) Vis à tête hexagonale cpl.	1		
C01141	(2) Faltenbalg	(2) Bellow seal	(2) Soufflet (joint)	1		
C01142	(3) Buchse	(3) Plunger	(3) Piston	1		
C01140	(4) Nachstellung kpl. (inkl. Faltenbalg)	(4) Adjuster cpl. (incl. bellow)	(4) Rattrapeur cpl. (avec soufflet)	1		
C01146	(5) Sechskantschraube M14	(5) Hexagon screw M14	(5) Vis à tête hexagonale M14	1		
C01148	(6) Druckbolzen 28x40	(6) Bolt 28x40	(6) Goujon 28x40	1		
C01147	(7) Buchse	(7) Plunger	(7) Piston	1		
C01143	(8) Spreizkeil kpl.	(8) Actuation wedge cpl.	(8) Coin d'écartement cpl.	1		

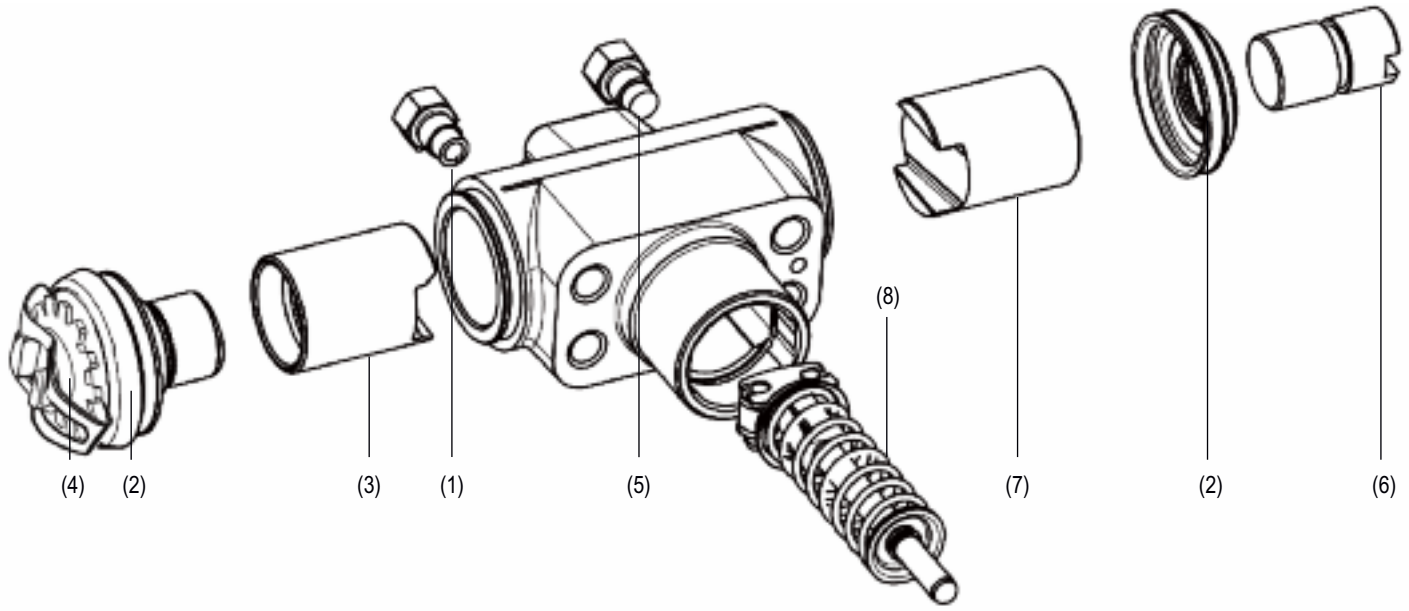

* €) Preis auf Anfrage // Please request the price // Demandez le prix

Bei den angegebenen Ersatzteilen handelt es sich nicht um Originalteile. Original Ersatzteil-Nummern dienen ausschließlich zu Vergleichszwecken. Alle Preise zuzüglich MwSt. // The listed parts are not identical to original replacement parts. The original part-numbers (OEM) in this catalogue serve only to comparing purposes. All prices are exclusive VAT. // Les articles sur nos pages ne sont pas identique avec pièces de rechange originales. Les numéros des produits originaux (OEM) sur le catalogue servent exclusivement aux buts de comparaison. Tous les prix hors TVA.

Allgemeine Geschäftsbedingungen de

AGB
GSC
CGV

Allgemeine Geschäftsbedingungen der Firma NB PARTS GmbH
Daimlerstraße 7, D-91301 Forchheim, Stand 01.01.2008

§ 1 Allgemeines, Begriffsdefinition

(1) Für alle Lieferungen und sonstigen Leistungen gelten ausschließlich die nachstehenden Verkaufs- und Lieferbedingungen; sie gelten nur gegenüber Unternehmern im Sinne von § 310 Abs. 1 i.V.m. § 14 BGB. Sie gelten auch für alle künftigen Geschäftsbeziehungen, auch wenn sie nicht ausdrücklich noch einmal vereinbart werden.

(2) Abweichende Bedingungen des Kunden, die wir nicht ausdrücklich anerkennen, sind unverbindlich, auch wenn wir ihnen nicht ausdrücklich widersprechen.

(3) Einbeziehung und Auslegung dieser Geschäftsbedingungen richten sich ebenso wie Abschluss und Auslegung der Rechtsgeschäfte mit dem Kunden selbst ausschließlich nach dem Recht der Bundesrepublik Deutschland.

(4) Wesentliche Vertragspflichten im Sinne dieser AGB sind solche gem. § 307 Abs. 2 Nr. 2 BGB d.h. Pflichten deren Verletzung den Vertragszweck gefährdet und auf deren Erfüllung der Kunde vertrauen darf.

§ 2 Angebote, Leistungsumfang und Vertragsabschluss

(1) Unsere Vertragsangebote sind freibleibend und unverbindlich.

(2) Für den Umfang der vertraglich geschuldeten Leistung ist ausschließlich unsere Auftragsbestätigung maßgebend. Die dort festgelegte Beschaffenheit legt die Eigenschaften des Liefergegenstandes umfassend und abschließend fest. Öffentliche Äußerungen unserer Lieferanten, der Hersteller sowie deren Gehilfen oder Dritter enthalten keine diese Beschaffenheitsbeschreibung ergänzenden oder verändernden Eigenschaften des Liefergegenstandes.

3) Konstruktions- und Formänderungen, Abweichungen im Farbton sowie Änderungen im Lieferumfang seitens des Herstellers bleiben während der Lieferzeit vorbehalten, sofern die Änderungen unter Berücksichtigung unserer Interessen für den Kunden zumutbar sind.

(4) Teillieferungen sind zulässig, soweit dies für den Kunden zumutbar ist.

(5) Die dem Angebot oder der Auftragsbestätigung zugrunde liegenden Unterlagen wie Abbildungen, Zeichnungen, Maß- und Gewichtsangaben sind in der Regel nur als Annäherungswerte zu verstehen, sofern sie nicht ausdrücklich als verbindlich bezeichnet werden.

§ 3 Preise und Zahlungsbedingungen

(1) Unsere Preise gelten ab Betrieb zzgl. der jeweils geltenden gesetzl. Umsatzsteuer und ausschließlich Verpackung und sonstiger Versand- und Transportspesen.

(2) Liegen zwischen Vertragsschluss und Auslieferung mehr als 4 Monate, ohne dass eine Lieferverzögerung von uns zu vertreten ist, sind wir berechtigt den Preis unter Berücksichtigung eingetretener Material-, Lohn- und sonstiger Nebenkosten, die von uns zu tragen sind, angemessen zu erhöhen. Erhöht sich der Kaufpreis um mehr als 40%, ist der Kunde berechtigt, vom Vertrag zurückzutreten

(3) Die Zahlung des Rechnungsbetrages ist bei Übergabe des Liefergegenstandes und Aushändigung oder Übersendung der Rechnung, spätestens jedoch innerhalb von 30 Tagen nach Rechnungserhalt fällig. Bei Warenlieferungen gewähren wir bei Zahlung innerhalb von 14 Tagen nach Lieferung und Rechnungsstellung 2 % Skonto.

(4) Bei schuldhafter Überschreitung der Zahlungsfrist berechnen wir unter Vorbehalt der Geltendmachung weitergehender Ansprüche Verzugszinsen in Höhe von 8 % über dem jeweils geltenden Basiszinssatz. Gleiches gilt bei Stundung fälliger Beträge durch uns.

(5) Aufrechnung und Zurückhaltung sind ausgeschlossen, es sei denn, dass die Forderung mit der aufgerechnet oder wegen der ein Zurückbehaltungsrecht geltend gemacht wird unbestritten oder rechtskräftig festgestellt ist.

§ 4 Liefer- und Leistungszeit, Haftung bei Verzug

(1) Liefertermine oder -fristen, die nicht ausdrücklich schriftlich als verbindlich vereinbart worden sind, sind ausschließlich unverbindliche Angaben. Die Lieferfrist beginnt mit Vertragsschluss, frühestens aber dann zu laufen, wenn der Kunde die ihm obliegenden Mitwirkungspflichten ordnungsgemäß erfüllt hat. Werden nach Vertragsschluss Vertragsänderungen vereinbart, ist ggf. gleichzeitig die Lieferfrist neu zu vereinbaren.

(2) Treten Betriebsstörungen infolge von Arbeitskämpfen (insb. Streik und Aussperrung) sowie unvorhergesehene Hindernisse, die außerhalb unseres Willens liegen, z.B. Lieferverzögerung eines Vorlieferanten, Verkehrs- und Betriebsstörungen, Werkstoff- oder Energiemangel etc. auf, verlängern sich vereinbarte Lieferfristen um die Dauer der durch diese Umstände bedingten Leistungsstörung.

(3) Richtige und rechtzeitige Selbstbelieferung bleibt vorbehalten. Wir werden den Kunden ggf. unverzüglich über eine Nichtverfügbarkeit des Liefergegenstandes informieren und im Falle des Rücktritts erhaltene Gegenleistungen unverzüglich erstatten.

(4) Bei Überschreitung einer/s unverbindlichen Lieferfrist/-termins ist der Kunde verpflichtet uns unter Setzung einer Nachfrist von 3 Wochen schriftlich zur Lieferung aufzufordern. Erst mit Ablauf dieser Frist kommen wir in Verzug. Wird ein/e verbindliche/r Liefertermin/-frist überschritten, kommen wir bereits mit Überschreiten des/r Liefertermins/-frist in Verzug, soweit uns ein Verschulden trifft.. Die Rechte des Kunden im Verzugsfall sind in (5) abschließend geregelt.

(5) Schadensersatzansprüche wegen Verzugs sind bei nur leichter Fahrlässigkeit unsererseits ausgeschlossen, wenn nicht eine Verletzung wesentlicher Vertragspflichten vorliegt. Im Übrigen haften wir dem Kunden bei Lieferverzug nach den gesetzl. Bestimmungen. Wenn dieser auf grober Fahrlässigkeit beruht, ist unsere Haftung auf den vorhersehbaren, typischerweise eintretenden Schaden begrenzt, wobei uns ein Verschulden unserer gesetzlichen Vertreter oder Erfüllungsgehilfen zuzurechnen ist. Im Übrigen ist unsere Haftung wegen Verzugs für den Schadensersatz neben der Leistung auf 5% und für den Schadensersatz statt der Leistung auf 20% des Wertes der Lieferung/Leistung beschränkt. Die vorstehenden Begrenzungen gelten nicht bei Haftung wegen der Verletzung des Lebens, des Körpers oder der Gesundheit.

§ 5 Gefahrübergang

Die Gefahr geht auf den Kunden über, sobald wir die Ware für den Kunden bereitgestellt und dies dem Kunden angezeigt haben. Der Kunde ist zur Abnahme innerhalb einer Frist von 8 Tagen verpflichtet, soweit er nicht berechtigt ist, die Abnahme wegen erheblicher Mängel zu verweigern.

§ 6 Eigentumsvorbehalt

(1) Wir behalten uns das Eigentum an den gelieferten Waren bis zur vollständigen Bezahlung vor. Der Eigentumsvorbehalt gilt auch, bis sämtliche - auch künftige und bedingte- Forderungen aus der Geschäftsverbindung mit dem Kunden erfüllt sind.

(2) Der Kunde ist zur Sicherungsübereignung oder Verpfändung der Ware nicht befugt, jedoch zur weiteren Veräußerung der Vorbehaltsware im geordneten Geschäftsgang berechtigt. Die hieraus gegenüber seinen Geschäftspartnern entstehenden Forderungen tritt er hiermit bereits jetzt an uns ab.

(3) Wird die Ware vom Kunden be- oder verarbeitet, erstreckt sich der Eigentumsvorbehalt auch auf die gesamte neue Sache. Der Kunde erwirbt Miteigentum zu dem Bruchteil, der dem Verhältnis des Wertes seiner Ware zu dem der von uns gelieferten Ware entspricht.

(4) Übersteigt der Wert sämtlicher für uns bestehenden Sicherheiten die bestehenden Forderungen nachhaltig um mehr als 10 %, so werden wir auf Verlangen des Kunden Sicherheiten nach unserer Wahl freigeben.

(5) Wir sind berechtigt, unsere Eigentumsvorbehaltsrechte geltend zu machen, ohne vom Vertrag zurückzutreten. Dies gilt insbesondere bei Zahlungsverzug des Kunden, bei dem wir berechtigt sind, die Vorbehaltsware auch ohne Fristsetzung herauszuverlangen.

§ 7 Mängelansprüche

(1) Liegt für beide Teile ein Handelsgeschäft vor, so hat der Kunde die Ware unverzüglich nach Erhalt, soweit dies nach ordnungsgemäßem Geschäftsgang tunlich ist, zu untersuchen, und, wenn sich ein Mangel zeigt, uns diesen unverzüglich anzuzeigen. Unterlässt der Kunde diese Anzeige, so gilt die Ware als genehmigt, es sei denn, dass es sich um einen Mangel handelt, der bei der Untersuchung nicht erkennbar war. Im Übrigen gelten die §§ 377 ff. HGB.

(2) Bei nur unerheblicher Abweichung von der vereinbarten Beschaffenheit oder bei nur unerheblicher Beeinträchtigung der Brauchbarkeit sind Mängelansprüche ausgeschlossen.

(3) Mängelansprüche des Kunden sind auf Nacherfüllung beschränkt. Der Kunde hat uns eine angemessene Frist zur Nacherfüllung zu gewähren. Die Nacherfüllung kann nach unserer Wahl durch Mängelbeseitigung oder Ersatzlieferung erfolgen. Bei Fehlschlagen der Nacherfüllung hat der Kunde das Recht, nach seiner Wahl zu mindern oder vom Vertrag zurückzutreten. Ein Fehlschlagen der Nacherfüllung ist in jedem Falle erst nach dem erfolglosen zweiten Versuch gegeben.

(4) Weitergehende Ansprüche des Kunden, soweit diese nicht aus einer Garantieübernahme resultieren, sind ausgeschlossen. Dies gilt nicht bei Vorsatz, grober Fahrlässigkeit oder Verletzung wesentlicher ertragspflichten durch uns.

(5) Rückgriffsansprüche des Kunden gem. § 478 BGB bestehen nur insoweit, als der Kunde mit seinem Abnehmer keine über die gesetzl. Mängelansprüche hinausgehenden Vereinbarungen getroffen hat.

§ 8 Haftung

(1) Haften wir nach den gesetzlichen Bestimmungen für einen Schaden, der leicht fahrlässig verursacht wurde, so haften wir, soweit nicht Leben, Körper und Gesundheit verletzt wurden, beschränkt. Die Haftung besteht nur bei Verletzung swesentlicher Vertragspflichten und, ist auf den bei Vertragsabschluss vorhersehbaren typischen Schaden begrenzt.

(2) Liegt uns oder unseren Vertretern oder Erfüllungsgehilfen Vorsatz oder grobe Fahrlässigkeit zur Last, haften wir nach den gesetzlichen Bestimmungen. Unsere Haftung ist in Fällen grober Fahrlässigkeit, soweit nicht Leben, Körper oder Gesundheit verletzt wurden, jedoch auf den bei Vertragsabschluss vorhersehbaren typischen Schaden begrenzt.

(3) Im Übrigen ist unsere Haftung auf Schadensersatz wegen Unmöglichkeit und auf Ersatz vergeblicher Aufwendungen auf insg. 20% des Wertes der Lieferung/Leistung begrenzt. Weitergehende Ansprüche sind ausgeschlossen.

(4) Unsere Haftung bei arglistigem Verschweigen eines Mangels, aus Übernahme einer Garantie oder eines Beschaffungsrisikos sowie nach dem Produkthaftungsgesetz bleibt unberührt.

(5) Soweit unsere Haftung ausgeschlossen oder beschränkt ist, gilt dies auch für die persönliche Haftung unserer gesetzlichenVertreter und Erfüllungsgehilfen.

§ 9 Verjährung

(1) Die Verjährungsfrist für Ansprüche und Rechte wegen Mängeln – gleich aus welchem Rechtsgrund - beträgt 1 Jahr. Dies gilt nicht für Rückgriffsansprüche gem. § 479 BGB. Diese Verjährungsfrist gilt auch für sämtliche Schadensersatzansprüche des Kunden, die mit einem Mangel im Zusammenhang stehen – unabhängig von der Rechtsgrundlage des Anspruchs.

(2) Die Verjährungsfrist gem. (1) gilt generell nicht bei Vorsatz, Arglistigem Verschweigen eines Mangels, Garantieübernahmen, in Fällen der Verletzung des Lebens, des Körpers oder der Gesundheit, bei Ansprüchen nach dem Produkthaftungsgesetz, grober Fahrlässigkeit oder der Verletzung wesentlicher Vertragspflichten.

§ 10 Verbindlichkeit, Erfüllungsort, Gerichtsstand

(1) Die Unwirksamkeit einzelner Bestimmungen dieses Vertrags oder seiner Bestandteile lässt die Wirksamkeit der übrigen Regelungen unberührt Anstelle der unwirksamen Bestimmung tritt die entspr. gesetzl. Regelung.

(2) Erfüllungsort für alle sich mittelbar oder unmittelbar aus diesem Vertragsverhältnis ergebenden Verpflichtungen, einschließlich der Zahlungspflicht, ist unser Firmensitz. Gerichtsstand ist ebenso unser Firmensitz. Wir sind jedoch auch berechtigt, vor einem Gericht zu klagen, welches für den Sitz oder eine Niederlassung des Kunden zuständig ist.

Handelsregisternummer: HRB 6248
Registergericht: Amtsgericht Bamberg
USt-ID-Nr.: DE 263 015 356

Bestellformular

St.	Artikel-Nummer	Artikel-Bezeichnung	Einzelpreis		Gesamtpreis	
				€		€
				€		€
				€		€
				€		€
				€		€
				€		€
				€		€
				€		€
				€		€
				€		€
				€		€
				€		€
				€		€
				€		€
				€		€
				+ MwSt.		€
				+ Porto		€
				Summe		€

Ihre Kunden-Wünsche

Ihre Kunden-Angaben

Firma:

Ansprechpartner:

Straße:

PLZ/Ort:

Land:

Telefon:

Fax:

E-Mail:

Ort, Datum

Unterschrift

AGB
GSC
CGV

General Sales Conditions of Trade by company NB PARTS GmbH
Daimlerstraße 7, D-91301 Forchheim, Germany, version dated 01.01.2008

§ 1 General

(1) All supplies and services are governed exclusively by the following terms and conditions of sale and supply; these are applicable only in respect of business entities pursuant to § 310 Para. 1 and § 14 of the German Civil Code.
These terms and conditions shall also apply to all future business relationships without the need for express reiteration.
(2) Conditions of the customer divergent from our terms and conditions and not expressly recognised by us are non-binding, even if we do not expressly contest them.
(3) These terms and conditions of trade are included and should be interpreted exclusively in accordance with the law of the Federal Republic of Germany, as should the conclusion and interpretation of any legal transactions with the customer.

§ 2 Offers, scope of services and contract conclusion

(1) Our contract offers are non-binding and subject to change.
(2) Any services owed under the contract shall be determined solely by our order confirmation. The qualities specified therein comprehensively and conclusively determine the features of the delivery item. Public statements made by our suppliers, the manufacturers and their subsidiaries or third parties shall contain no delivery item features that change or supplement this specification of qualities.
3) Modifications to the style, design and colour as well as the scope of supply on the part of the manufacturer during the period of supply are permitted, provided these changes take reasonable account of the interests of the customer.
(4) Partial deliveries are permissible, provided this is reasonable for the customer.
(5) Documents on which the offer or order confirmation is based, such as illustrations, drawings, indications of dimensions and weight, are as a rule only to be seen as approximate values, unless they are expressly declared as binding.

§ 3 Prices and payment terms

(1) Our prices are ex-works and exclude any applicable VAT, package and posting and other transport costs.
(2) Should more than 4 months elapse between contract conclusion and delivery, whereby we are not accountable for any delay in delivery, we are entitled to increase the price to reflect any material costs, wage expenditure and other additional expenses incurred for our account. Should the purchase price be increased by more than 40%, the customer is entitled to withdraw from the contract.
(3) Payment of the invoice amount is due upon handover of the delivery item or upon transmission of invoice, at the latest, however, within 30 days from receipt of invoice. For goods deliveries, we offer a 2% discount if payment is made within 14 days from delivery and date of issue of invoice.
(4) If the payment term is intentionally exceeded, we will calculate late payment interest at 8% above the base interest rate valid at the time whilst reserving the right to raise further claims. The same shall apply in the event we defer payment.
(5) Offsetting and retention are excluded unless the request to offset is undisputed or legally established.

§ 4 Delivery and performance period, liability upon default

(1) Delivery deadlines or periods that have not been expressly deemed binding in writing are solely for information purposes and are not binding. The delivery period commences upon contract conclusion and starts to run at the earliest, however, once the customer has duly fulfilled its duties to cooperate. Should contract amendments be agreed after contract conclusion, then the delivery period must also be rearranged accordingly.
(2) Should business disruptions arise due to industrial action (in particular strikes and lock-outs) or due to unforeseen impediments beyond our control, e.g. delayed delivery from our supplier, traffic or business disruptions, lack of materials or power, etc., then the agreed delivery period shall be extended by the duration of the performance default caused by these circumstances.
(3) Deliveries are subject to correct and prompt supplies being made to us. We shall inform the customer immediately in the case of non-availability of the delivery item and in the event of withdrawal from contract, we will immediately refund any advance payments received.
(4)Should any non-binding delivery period/deadline be exceeded, the customer may, after allowing a 3-week period of grace, provide us with a written demand for delivery. We may be deemed in delay only after this period has expired. Should any binding delivery period/deadline be exceeded, we will be deemed in delay as soon as this delivery period/deadline is exceeded, unless we are not responsible for the delay. The customer's rights in the event of such delay are conclusively regulated in (5).
(5) Claims for compensation as a result of lateness are excluded if there is only minor fault on our part and if there is no breach of essential contractual obligations. In all other respects, we are liable towards the customer in the event of delivery delays in accordance with the legal regulations. If the delay results from gross negligence whereby a fault of our legal representative or vicarious agent is attributable to us, our liability is limited to typical, foreseeable damages. In all other respects, where we are liable due to delay, our liability for compensation in addition to performance is limited to 5% and for compensation instead of performance to 20% of the value of the delivery/service. These limits are not applicable in the event of liability due to injury to life, body or health.

§ 5 Transfer of risk

Risk is transferred to the customer as soon as we have made the goods available for the customer and have notified the customer to this effect. The customer is obliged to accept the goods within a period of 8 days, unless the customer is entitled to decline to accept the goods due to significant defect.

§ 6 Retention of title

(1) We retain title to the goods supplied until payment has been made in full. This retention of title also applies until all claims, including future and conditional claims, arising from the business relationship with the customer have been fulfilled.
(2) The customer is not authorised to transfer the goods by way of security or to pledge the goods as collateral, although the customer is entitled to resell the reserved goods in the normal course of business. The customer hereby assigns to us all claims arising from any such resale.
(3) If the customer processes the goods, the retention of title also extends to the entire new item. The customer acquires a co-ownership share corresponding to the ratio of the value of its goods to the value of the goods supplied by us.
(4) If the value of all existing securities assigned to us exceeds our existing claims by more than 10% in the long term, then we shall release the securities at our discretion upon the customer's request.
(5) We are entitled to exercise our rights to retention of title without withdrawing from the contract. This applies in particular if the customer is in delay with payment, whereby we are entitled to reclaim the reserved goods without setting a deadline.

§ 7 Claims for defects

(1) If a commercial transaction exists for both parties, then the customer is obliged to inspect the goods immediately upon receipt, to the extent that this is feasible in the normal course of business, and if a defect is discovered, the customer is obliged to notify us without delay. If the customer omits to give such notification, then it shall be deemed that the goods have been accepted, unless the defect were such that it could not be detected upon inspection. In all other respects, §§ 377 ff. of the German Commercial Code apply.
(2) Claims for defects are excluded in the case of only slight deviation from the agreed quality and in the case of only slight impairment of serviceability.
(3) Customer claims for defects are limited to subsequent performance. The customer must allow us an appropriate amount of time to effect the subsequent performance. We may elect to effect subsequent performance through rectification of defect or substitute delivery. Should subsequent performance be unsuccessful, the customer has the right to either a reduced price or withdrawal from the contract. In any case, subsequent performance is not deemed unsuccessful until after the second failed attempt.
(4) Further claims by the customer are excluded, unless they result from acceptance of a guarantee. This does not apply in the case of malice, gross negligence or breach of fundamental contractual obligations by us.
(5) The customer's recourse claims in accordance with § 478 of the German Civil Code exist only insofar as the customer has not made any agreements with its subpurchaser beyond the legal claims for defects.

§ 8 Liability

(1) If, according to legal provisions, we are liable for damage caused by minor negligence, then our liability is limited, unless caused by injury to life, body or health. Liability exists only in the case of breach of fundamental contractual obligations and is limited to typical damages foreseeable at the time of contract conclusion.
(2) If we or our representatives or vicarious agents are responsible for malice or gross negligence, we will be liable in accordance with the legal provisions. In cases of gross negligence, however, our liability is limited to typical damages foreseeable at the time of contract conclusion, except in the case of injury to life, body or health.
(3) In all other respects, our liability is limited to damages due to impossibility of performance and to reimbursement of wasted expenses up to a total of 20% of the value of the delivery/service. Further claims are excluded
(4) This does not affect our liability in the case of fraudulent concealment of a defect resulting from acceptance of a guarantee or exercise risk and in accordance with product liability law.
(5) The above exclusions and restrictions on our liability also apply to the personal liability of our legal representatives and vicarious agents.

§ 9 Statute of limitations

(1) The period of limitation for claims and entitlements due to defects, on whatever legal grounds, is 1 year. The also applies to recourse actions in accordance with § 479 of the German Civil Code.
(2) The period of limitation specified in (1) also applies to all customer claims for damages related to a defect, whatever the legal basis of the claim.
(3) The period of limitation specified in (1) and (2) does not generally apply in cases of malice, fraudulent concealment of a defect, acceptance of guarantee, injury to life, body or health, claims made in accordance with the product liability law, gross negligence or breach of fundamental contractual obligations.

§ 10 Obligation, place of performance, place of jurisdiction

(1) Should any individual provision of this contract, or any of its components, be ineffective, this shall not affect the effectiveness of the remaining provisions. The contract partners have a duty, in the context of being reasonable and acting in good faith, to replace the ineffective provision with an effective provision that best approximates the economic purpose of the ineffective provision, provided this does not cause any substantial change to the subject terms of the contract; the same applies where a circumstance that requires legal regulation has not been expressly regulated.
(2) The place of performance for all obligations arising directly or indirectly from this contractual relationship, including duty of payment, is our company headquarters. The place of jurisdiction is likewise our company headquarters. We are, however, also entitled to bring a claim before a court that has jurisdiction for the headquarters or a subsidiary of the customer.

Register number: HRB 6248
Register court: Bamberg District Court
VAT reg. no.: DE 263 015 356

Order form

Qty	Article-No.	Article Description	Single price		Total price	
				€		€
				€		€
				€		€
				€		€
				€		€
				€		€
				€		€
				€		€
				€		€
				€		€
				€		€
				€		€
				€		€
				€		€
				€		€
				€		€
				+ MwSt.		€
				+ Porto		€
				Summe		€

Furthermore

Customer details

Company:

Contact person:

Adresse:

Postcode/City:

Country:

Telephone:

Telefax:

E-Mail:

Location, date

Signature

de Lieferung von Fahrzeugteilen
Fertigung nach Maß und Muster
Aufarbeitung von Altteilen

en Delivery of vehicle spare parts
Production upon request and sample
Reconditioning of used parts

fr Livraison des pièces détachées du véhicule
Fabrication sur mesure et exemplaire
Réparation des pièces usés

NB PARTS GmbH
Daimlerstrasse 7, D-91301 Forchheim, Germany
Tel. +49 (0) 9191 34 16 0, Fax +49 (0) 9191 34 16 199
E-Mail info@nb-parts.de, www.nb-parts.de

Geschäftsführer: Ulf Magaschütz, USt-ID-Nr.: DE 263 015 356
Handelsregisternr.: HRB 6248, Registergericht: Amtsgericht Bamberg
© 2017 NB PARTS GmbH

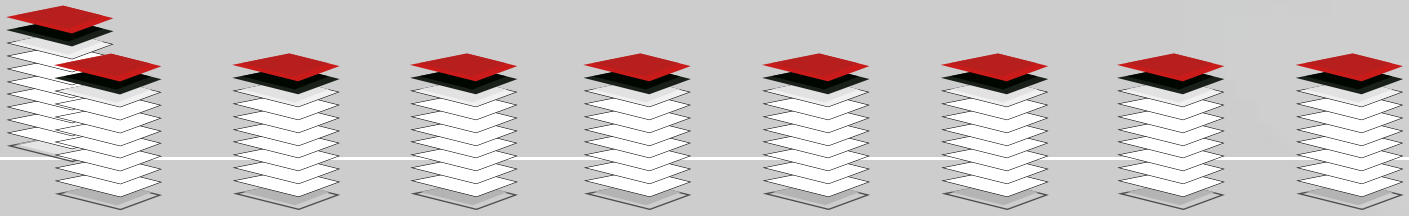

Agrarfahrzeuge	Pkw-Anhänger	Kranfahrzeuge	Baufahrzeuge	Gabelstapler	Pkw-Fahrzeuge	Nkw-Fahrzeuge	Sonstige Nfz
Agriculture vehicles Véhicules agricoles	PC Trailers Remorques de voiture	Mobile cranes Grues mobiles	Construction vehicles Véhicules de construction	Forklift trucks Chariots élévateurs	Passenger cars Voitures automobiles	Commercial vehicles Véhicules utilitaires	Further vehicles Autres véhicules

NB PARTS®
Brake Components